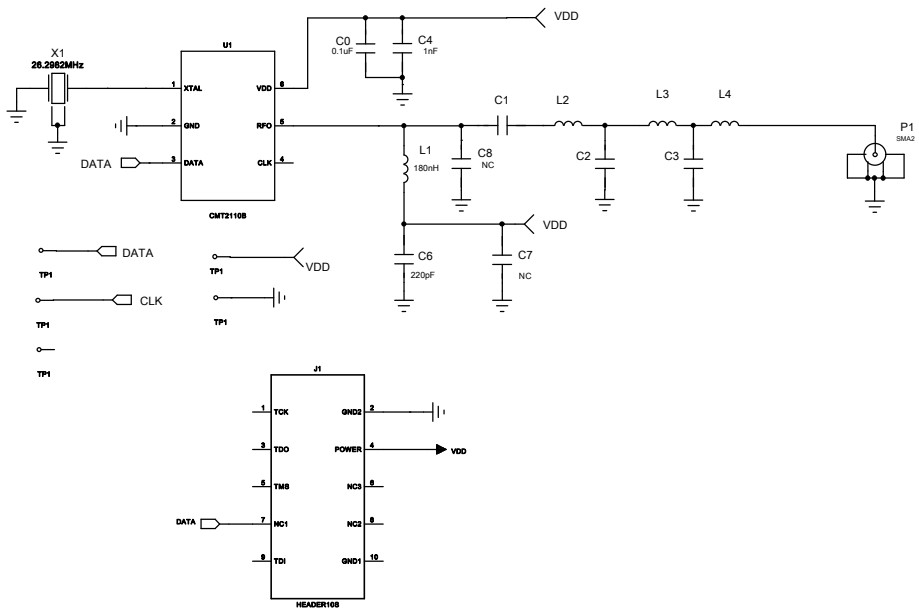


CMOSTEK MICROELECTRONICS CO., LTD.
TEL: 0755 8323 1083
FAX: 0755 8276 1326

TITLE CMT211xB-EM TX-MODULE

| DATE | SIZE | SHEET | REV |
|---|---|---|---|
| 2017-9-05 | B | 1 OF 1 | V1.0 |